Thank you for choosing Springs Window Fashions. Your window treatment has been custom-sized based on your specifications and created with the highest standards of quality and craftsmanship. Follow the easy step-by-step instructions to install your window treatment. Should you need additional support, please feel free to call our customer service center at 1-800-221-6352 or email us at windowfashions@springswindowfashions.com. We are glad to help you.

For additional safety information in Canada, contact 1-866-662-0666.

Gracias por elegir Springs Window Fashions. Su decoración para ventanas se ha confeccionado a la medida según sus especificaciones y con los estándares más altos de calidad y fabricación. Siga las instrucciones sencillas y detalladas para i nstalar la decoración para ventanas. Si necesita asistencia adicional, comuníquese con nuestro Centro de servicio al cliente al 1-800-221-6352 o por correo electrónico a windowfashions@springswindowfashions.com. Es un gusto poder ayudarle.

Para obtener más información de seguridad en Canadá, llame al 1-866-662-0666.

Merci d'avoir choisi Springs Window Fashions. Votre traitement de fenêtre a été taillé sur mesure selon vos spécifications et créé avec les normes les plus élevées de qualité et de fabrication. Suivez les directives étape par étape faciles pour installer votre traitement de fenêtre. Si vous avez besoin d'aide supplémentaire, n'hésitez pas à communiquer avec notre centre de service à la clientèle au 1-800-221-6352 ou envoyez-nous un courriel à windowfashions@springswindowfashions.com. Nous sommes heureux de vous aider.

Pour obtenir des renseignements supplémentaires sur la sécurité au Canada, composez le 1-866-662-0666.

HOW TO INSTALL
CÓMO INSTALAR
COMMENT INSTALLER

OUTSIDE MOUNT: Cordless Shade or Smart Pull Shade

MONTAJE EXTERNO: persiana sin cordón o de elevación inteligente

MONTAGE EXTÉRIEUR : toile sans cordon ou toile Smart Pull

Finished looks
Apariencia final
Aspects finis

Cordless Shade • Persiana sin cordón • Toile sans cordon

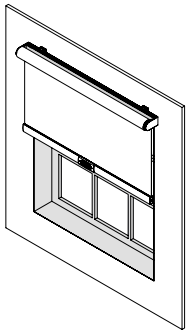

Without a valance
Sin Cenefa
Sans cantonnière

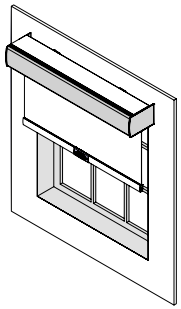

With a contour valance
Con una cenefa de esquina cuadrada
Avec une cantonnière contour

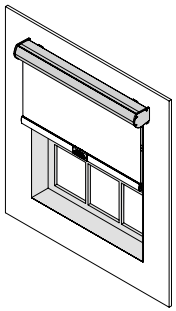

With a cassette
Con un cartucho
Avec une cassette

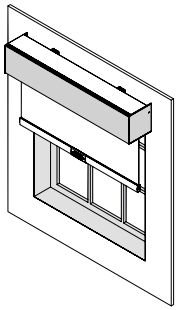

With a flat valance
Con una cenefa plana
Avec une cantonnière plate

CONTINUE • SIGUE • CONTINUEZ ➜

SPRINGS WINDOW FASHIONS
The Best Experience Company

78007-05 (02/21) 20-168401

Smart Pull Shade • Persiana de elevación inteligente • Toile Smart Pull

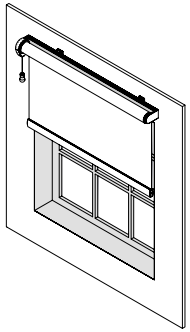

Without a valance
Sin Cenefa
Sans cantonnière

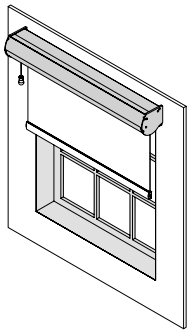

With a cassette valance
Con cenefa de cartucho
Avec une cantonnière sans cordon

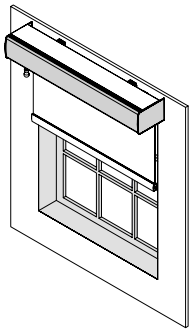

With a contour valance
Con una cenefa de esquina cuadrada
Avec une cantonnière contour

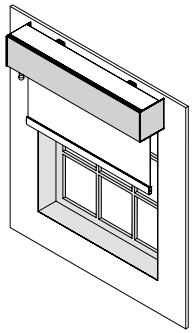

With a flat valance
Con una cenefa plana
Avec une cantonnière plate

Lift cord, Smart Pull only/tassels, cordless only
Levante el cordón, únicamente las persianas de Elevación Inteligente/con borlas y las persianas sin cordón
Cordon de levage, Smart Pull seulement/glands, sans cordon seulement

Everything needed to install your shade
Todo lo necesario para instalar su persiana
Tout le nécessaire pour installer le store

Cordless Shade • Persiana sin cordón • Toile sans cordon

1 Cordless Shade
2 Small Cassette (if ordered)
3 Medium Cassette (if ordered)
4 Contour valance (if ordered)
5 Flat valance (if ordered)
6 Contour valance return (if ordered)
7 Flat valance return (if ordered)
8 Valance bracket set
9 Shade brackets
10 Hem grip
11 Extension brackets

1 Persiana sin cordón
2 Cartucho pequeño (si se hace el pedido)
3 Cartucho mediano (si se hace el pedido)
4 Cenefa de esquina cuadrada (si se hace el pedido)
5 Cenefa plana (si se hace el pedido)
6 Retorno para la cenefa de esquina cuadrada (si se hace el pedido)
7 Retorno para la cenefa plana (si se hace el pedido)
8 Juego de soportes para cenefa
9 Soportes de la persiana
10 Agarre con dobladillo
11 Soportes de extensión

1 Toile sans cordon
2 Petite cassette (si commandée)
3 Moyenne cassette (si commandée)
4 Cantonnière Contour (si commandée)
5 Cantonnière plate (si commandée)
6 Retour pour cantonnière Contour (si commandé)
7 Retour pour cantonnière plate (si commandé)
8 Jeu de supports pour cantonnière
9 Supports de toile
10 Poignée d'ourlet
11 Supports d'extension

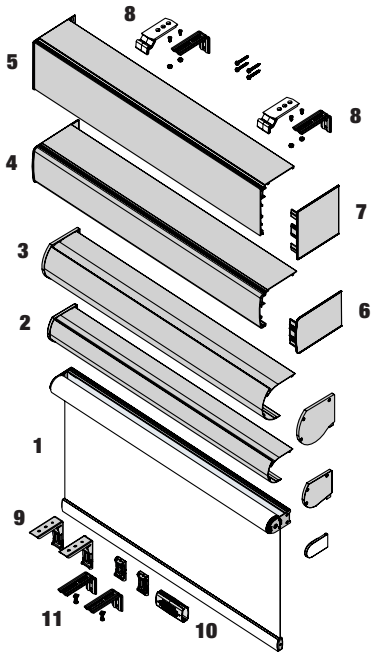

Bracket chart

Ordered width	Bracket quantity
Up to 36"	2
36 1/16"–60"	3
60 1/16"–78"	4

Tabla de soportes

Ancho ordenado	Cantidad de soportes
Hasta 91,4 cm	2
91,6 cm hasta 152,4 cm	3
152,6 cm hasta 200 cm	4

Tableau des supports

Largeur commandée	Quantité de boîtier
Jusqu'à 91,4 cm	2
91,6 cm jusqu'à 152,4 cm	3
152,6 cm jusqu'à 200 cm	4

Tools needed • Herramientas necesarias • Outillage nécessaire

1/16" and 3/16" drill bit
Broca de 1,6 mm y 4,8 mm
Mèche de 1,6 mm et 4,8 mm

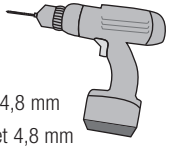

Everything needed to install your shade
Todo lo necesario para instalar su persiana
Tout le nécessaire pour installer le store

Cordless Shade • Persiana sin cordón • Toile sans cordon

1 Cordless Shade
2 Small Cassette (if ordered)
3 Medium Cassette (if ordered)
4 Contour valance (if ordered)
5 Flat valance (if ordered)
6 Contour valance return (if ordered)
7 Flat valance return (if ordered)
8 Valance bracket set
9 Shade brackets
10 Hem grip
11 Extension brackets

1 Persiana sin cordón
2 Cartucho pequeño (si se hace el pedido)
3 Cartucho mediano (si se hace el pedido)
4 Cenefa de esquina cuadrada (si se hace el pedido)
5 Cenefa plana (si se hace el pedido)
6 Retorno para la cenefa de esquina cuadrada (si se hace el pedido)
7 Retorno para la cenefa plana (si se hace el pedido)
8 Juego de soportes para cenefa
9 Soportes de la persiana
10 Agarre con dobladillo
11 Soportes de extensión

1 Toile sans cordon
2 Petite cassette (si commandée)
3 Moyenne cassette (si commandée)
4 Cantonnière Contour (si commandée)
5 Cantonnière plate (si commandée)
6 Retour pour cantonnière Contour (si commandé)
7 Retour pour cantonnière plate (si commandé)
8 Jeu de supports pour cantonnière
9 Supports de toile
10 Poignée d'ourlet
11 Supports d'extension

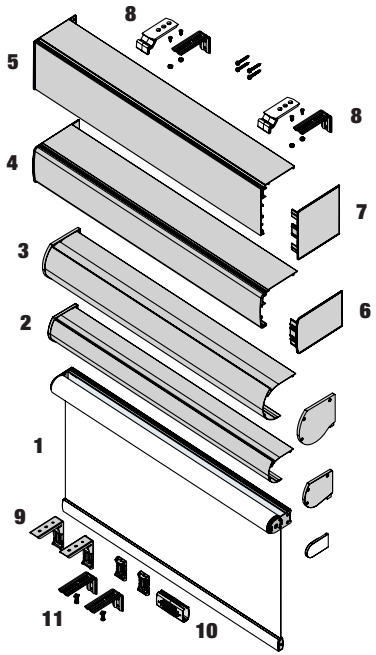

Bracket chart

Ordered width	Bracket quantity
Up to 36"	2
36 1/16"–60"	3
60 1/16"–78"	4

Tabla de soportes

Ancho ordenado	Cantidad de soportes
Hasta 91,4 cm	2
91,6 cm hasta 152,4 cm	3
152,6 cm hasta 200 cm	4

Tableau des supports

Largeur commandée	Quantité de boîtier
Jusqu'à 91,4 cm	2
91,6 cm jusqu'à 152,4 cm	3
152,6 cm jusqu'à 200 cm	4

Tools needed • Herramientas necesarias • Outillage nécessaire

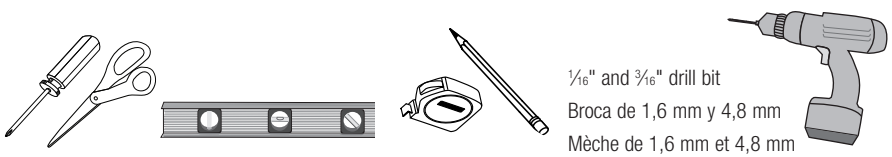

1/16" and 3/16" drill bit
Broca de 1,6 mm y 4,8 mm
Mèche de 1,6 mm et 4,8 mm

1 Mark bottom and edge of back bar
Marque la parte inferior y el extremo de la barra de soporte
Marquer le bas et le bord de la barre arrière

Center over window and hold level
Centre sobre la ventana y sosténgala a nivel
Centrer au-dessus de la fenêtre et maintenir horizontalement

Without a valance or with a contour or flat valance
Sin una cenefa o con una cenefa plana o de esquina cuadrada
Sans cantonnière ou avec une cantonnière Contour ou plate

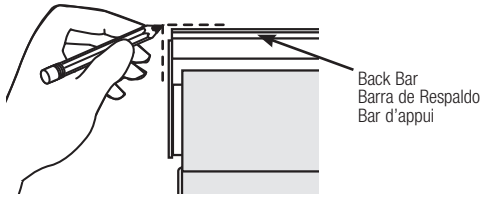

With a cassette valance
Con cenefa de cartucho
Avec cantonnière sans cordon

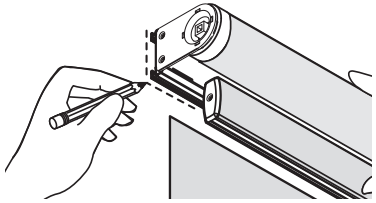

2 Mark shade bracket locations
Marque la ubicación del soporte
Marquer l'emplacement des supports

Space additional brackets equally, see bracket chart.
Espacie los soportes adicionales a distancias iguales, mire la tabla de soporte.
Placer des supports additionnels à égale distance, voir le tableau des supports.

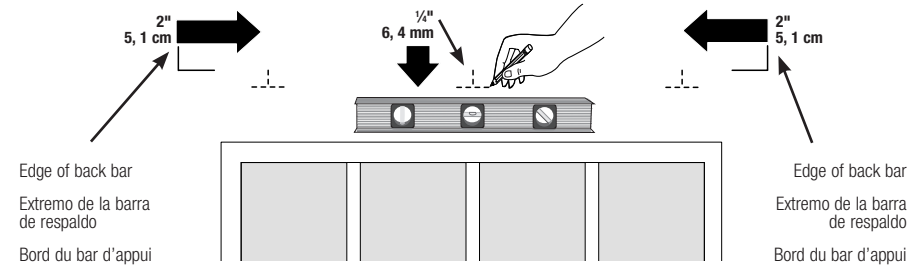

2

Optional projection brackets: mark shade bracket locations
Soportes de proyección opcional: marque la ubicación del soporte
Supports de projection optionnels: marquer l'emplacement des supports

Space additional brackets equally, see bracket chart.
Espacie los soportes adicionales a distancias iguales, mire la tabla de soporte.
Placer des supports additionnels à égale distance, voir le tableau des supports.

Without a valance or with a contour or flat valance
Sin una cenefa o con una cenefa plana o de esquina cuadrada
Sans cantonnière ou avec une cantonnière Contour ou plate

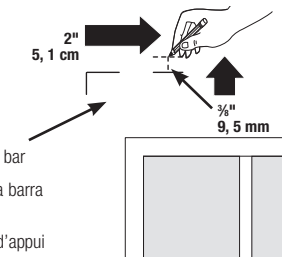

Edge of back bar

Extremo de la barra de respaldo

Bord du bar d'appui

OR • O • OU

With a cassette valance
Con cenefa de cartucho
Avec cantonnière sans cordon

Edge of back bar

Extremo de la barra de respaldo

Bord du bar d'appui

3

Align bottom of shade bracket with mark; mark screw locations
Alinee la parte inferior del soporte con la marca; marque la ubicación de los tornillos
Aligner le bas du support avec la marque; marquer l'emplacement des vis

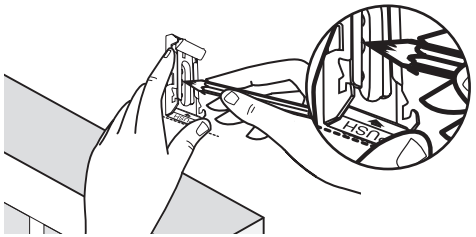

Without a valance or with a contour or flat valance
Sin una cenefa o con una cenefa plana o de esquina cuadrada
Sans cantonnière ou avec une cantonnière Contour ou plate

OR • O • OU

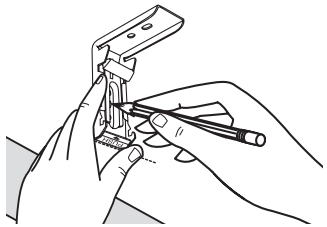

With a cassette valance
Con cenefa de cartucho
Avec cantonnière sans cordon

3

Optional projection brackets: mark screw locations
Soportes de proyección opcional: marque la ubicación del tornillo
Supports de projection optionnels: marquer l'emplacement des vis

Without a valance or with a contour valance

Sin una cenefa o con una cenefa de esquina cuadrada

Sans cantonnière ou avec une cantonnière contour

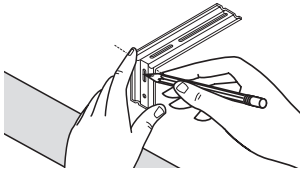

OR • O • OU

1 With a cassette valance
Con cenefa de cartucho
Avec une cantonnière sans cordon **2**

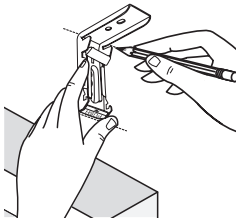

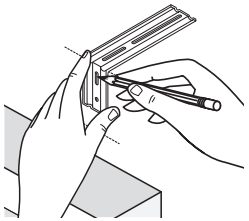

With a cassette valance: 1) Align bottom of bracket with mark; mark top of bracket; 2) Align top of extension bracket with mark made; mark screw locations.

Con cenefa de cartucho: 1) Alinee la parte inferior del soporte con la marca, marque la parte superior del soporte. 2) Alinee la parte superior del soporte de extensión con la marca hecha, marque la ubicación de los tornillos.

Avec cantonnière sans cordon : 1) Aligner le bas du support avec la marque; marquer le haut du support ; 2) Aligner le haut de la rallonge avec la marque qui a été faite; marquer l'emplacement des vis.

4

Ensure marks are aligned and level; drill holes
Asegure que las marcas estén alineadas y a nivel; taladre
S'assurer que les marques sont alignées et à niveau; percer

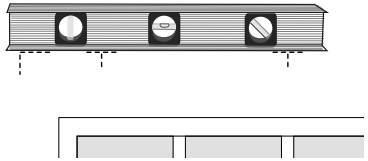

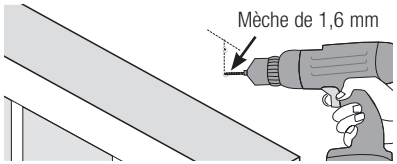

5

Screw brackets into place
Atornille los soportes en su lugar
Visser les supports en place

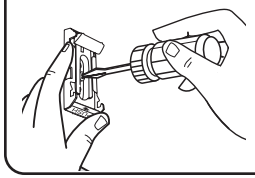

Without a valance or with a contour or flat valance

Sin una cenefa o con una cenefa plana o de esquina cuadrada

Sans cantonnière ou avec une cantonnière Contour ou plate

OR • O • OU

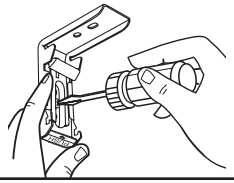

With a cassette valance

Con cenefa de cartucho

Avec cantonnière sans cordon

5a

Optional projection brackets: screw brackets into place
Soportes de proyección opcional: atornille los soportes en su lugar
Supports de projection en option : visser les supports en place

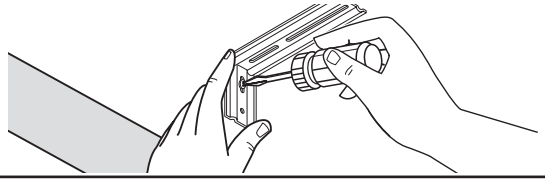

5b

Optional: assemble projection brackets
Opcional: ensamble los soportes de proyección
Optionnel: assembler les supports de projection

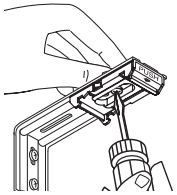

Without a valance or with a contour or flat valance

Sin una cenefa o con una cenefa plana o de esquina cuadrada

Sans cantonnière ou avec une cantonnière Contour ou plate

OR • O • OU

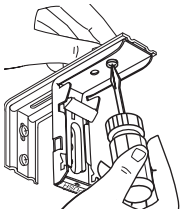

With a cassette valance

Con cenefa de cartucho

Avec cantonnière sans cordon

Note: If no contour or flat valance, skip to step 7
Nota: si no va a instalar una cenefa plana o de esquina cuadrada, vaya al paso 7
Remarque : s'il n'y a pas de cantonnière Contour ou plate, passer à l'étape 7

6

Install contour or flat valance (if ordered)
Instale la cenefa plana o de esquina cuadrada (si se hace el pedido)
Installer la cantonnière Contour ou plate (si commandée)

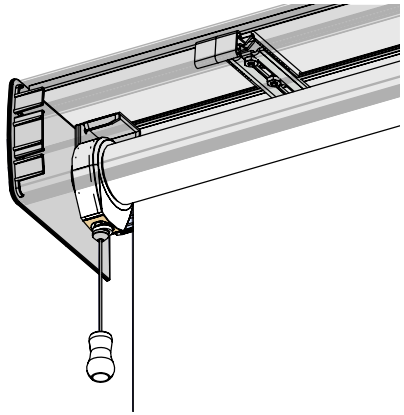

Contour Valance
Cenefa de esquina cuadrada
Cantonnière Contour

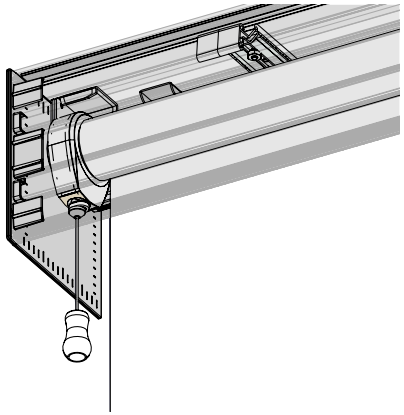

Flat Valance
Cenefa plana
Cantonnière plate

Refer to the contour or flat valance installation guide for detailed instructions.

Consulte la guía de instalación de la cenefa plana o con esquina cuadrada para obtener más instrucciones.

Reportez-vous au guide d'installation des cantonnières Contour ou plates pour obtenir des directives détaillées.

7 Mount shade in brackets
Montaje de la persiana en los soportes
Installer le store dans les supports

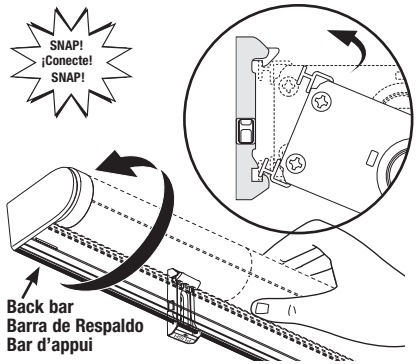

Without a valance or with contour valance
Sin una cenefa o con una cenefa de Esquina Cuadrada
Sans cantonnière ou avec une cantonnière à coins carrés

OR • O • OU

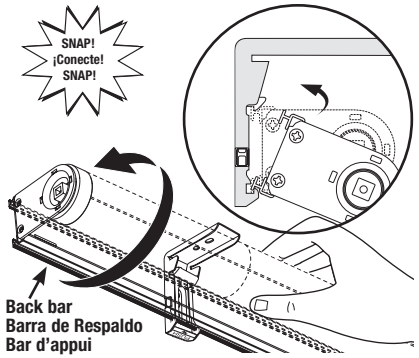

With a cassette valance
Con cenefa de cartucho
Avec cantonnière sans cordon

Place bottom groove of shade back bar into bracket lip and rotate blind, snap into place.

Coloque la ranura inferior de la barra de respaldo de la persiana dentro del labio del soporte y rotando la persiana conéctela en su lugar.

Placer la rainure du bas de la barre d'appui du store dans le rebord du support et faire tourner le store, enclencher.

8 Adjust Shade Cord Pull Direction (Smart Pull only)
Ajuste la dirección del cordón de elevación (únicamente para las persianas de elevación inteligente)
Régler la direction du cordon de tirage de la toile (Smart Pull seulement)

Smart Pull Shade • Persiana de elevación inteligente • Toile Smart Pull

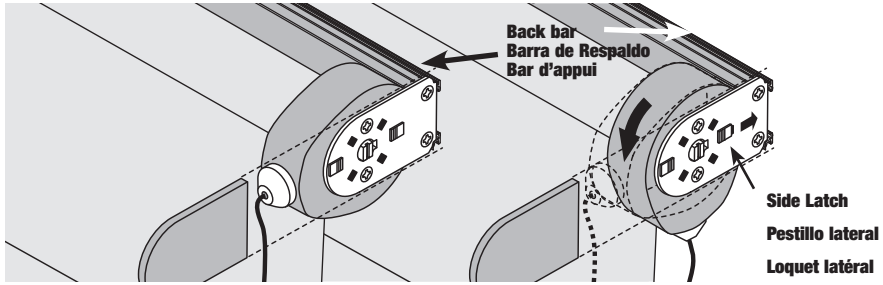

Remove end cap. Slide side latch toward back bar. Turn clutch assembly.

Quite la tapa del extremo. Deslice el pestillo lateral hacia la barra posterior. Gire el ensamble del embrague.

Retirer le capuchon d'extrémité. Glisser le loquet latéral vers la barre d'appui. Tourner l'assemblage de l'embrayage.

9 Install cassette valance (if ordered)
Instalar cenefa de cartucho (si se hace el pedido)
Installation de la cantonnière sans cordon (si commandé)

Slide valance over shade assembly.

Deslice la cenefa en el conjunto de la persiana.

Faire glisser la cantonnière sur le montage du store.

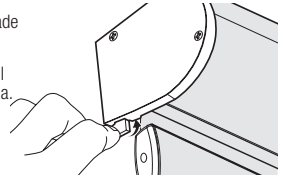

Flip tabs up to lock into back bar.

Voltee las lengüetas hacia arriba.

Plier les languettes vers le haut.

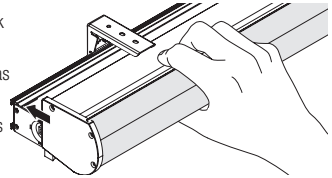

9 Optional: install hold-down brackets
Opcional: instale soportes sostenedores
Optionnel: installer les supports de retenue

Press or hammer pins into holes in ends of bottomrail.

Presione o martille los pasadores en los agujeros que hay en los extremos del riel inferior.

Appuyer sur les chevilles ou les enfoncer dans les trous aux extrémités de la barre inférieure.

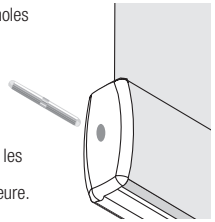

Screw hold-down brackets in position. Lower shade and place pins into holes.

Atornille los soportes sostenedores en su posición. Baje la persiana y coloque los pasadores en los agujeros.

Visser les supports de retenue en position. Baisser le store et placer les chevilles dans les trous.

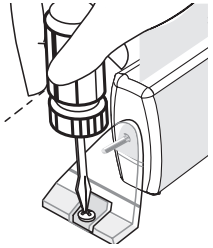

Shade removal
Extracción de la persiana
Retrait de la toile

Remove cassette valance first if installed • Retire el cartucho de cenefa primero si está instalado
Retirer la cantonnière à cassette en premier si elle est installée

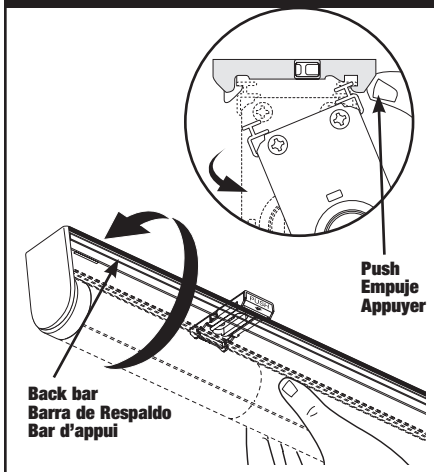

Without a valance or with contour valance
Sin una cenefa o con una cenefa de Esquina Cuadrada
Sans cantonnière ou avec une cantonnière à coins carrés

OR • O • OU

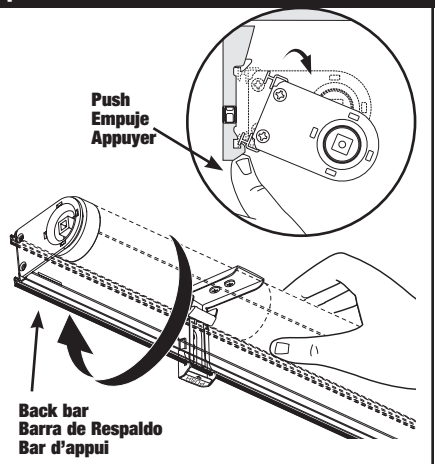

With a cassette valance
Con cenefa de casete
Avec cantonnière sans cordon

To remove shade from brackets, roll the shade up completely. Press release tab on bracket and rotate top of backer bar out of bracket and away from wall. Remove shade completely from brackets.

Para remover la persiana de los soportes, enrolle la persiana completamente hacia arriba. Presione para liberar la lengüeta del soporte y haga girar la parte superior de la barra de respaldo hacia afuera del soporte y alejándose de la pared. Remueva la persiana completamente de los soportes.

Pour enlever le store des supports, enrouler le store complètement. Appuyer sur les languettes de détente qui se trouvent sur le support et faire tourner le haut de la barre d'appui en la retirant des supports et en l'éloignant du mur. Enlever le store complètement des supports.

Adjust height and drop (Smart Pull only)
Ajuste la altura y la caída (únicamente para las persianas de Elevación Inteligente)
Régler la hauteur et la chute (Smart Pull seulement)

Smart Pull Shade • Persiana de elevación inteligente • Toile Smart Pull

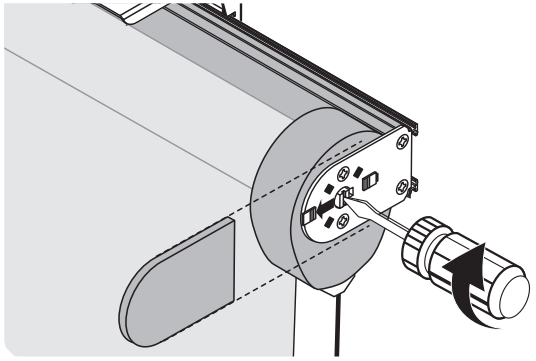

Lower shade
Remove end caps Slide tab and rotate screwdriver to raise or lower shade height.

Baje la persiana
Quite las tapas de los extremos. Deslice la lengüeta y gire el destornillador para levantar o bajar la altura de la persiana.

Abaisser la toile
Retirer le capuchon d'extrémité. Glisser la languette et tourner le tournevis pour relever ou abaisser la hauteur du store.

Smart Pull shade operation
Funcionamiento de la persiana de Elevación Inteligente
Fonctionnement de la toile Smart Pull

Smart Pull Shade • Persiana de elevación inteligente • Toile Smart Pull

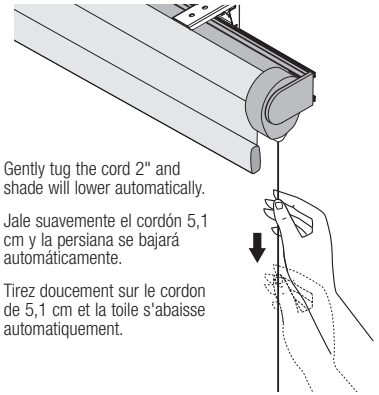

Gently tug the cord 2" and shade will lower automatically.

Jale suavemente el cordón 5,1 cm y la persiana se bajará automáticamente.

Tirez doucement sur le cordon de 5,1 cm et la toile s'abaisse automatiquement.

To lower: pull cord and release, lowering shades to desired position.

Para bajarla: jale del cordón y baje la persiana hasta la posición deseada.

Pour abaisser : tirer le cordon et relâcher pour abaisser la toile à la position désirée.

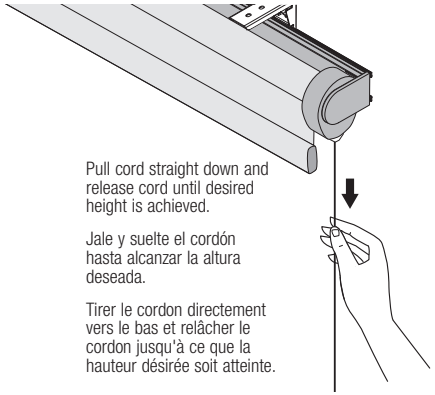

Pull cord straight down and release cord until desired height is achieved.

Jale y suelte el cordón hasta alcanzar la altura deseada.

Tirer le cordon directement vers le bas et relâcher le cordon jusqu'à ce que la hauteur désirée soit atteinte.

To raise: pull cord in long strokes and release.
Do not pull beyond red mark on cord.
Always pull cord straight down, do not pull at an angle.

Para subirla: jale del cordón fuertemente y suéltelo.
No jale el cordón más allá de la marca roja. Jale el cordón siempre de forma recta hacia abajo, no lo jale en ángulo.

Pour relever : tirer le cordon avec de longs coups et relâcher.
Ne pas tirer au-delà de la marque rouge sur le cordon.
Toujours tirer le cordon directement vers le bas; ne pas tirer dans un angle.

Lift tension adjustment (shade not lifting/lifting slowly)
Ajuste de tensión de levantamiento
(Persiana no levanta/ levanta lentamente)
Réglage de la tension (store ne se relevant pas / se relevant lentement)

Cordless Lift Adjustment • Ajuste de elevación sin cordón • Réglage du levage sans cordon

Increase tension to increase speed of shade lift

Aumente la tensión para aumentar la velocidad de elevación de la persiana

Augmenter la tension pour augmenter la vitesse de levage de la toile

Decrease tension to decrease speed of shade lift

Disminuya la tensión para disminuir la velocidad de elevación de la persiana

Diminuer la tension pour diminuer la vitesse de levage de la toile

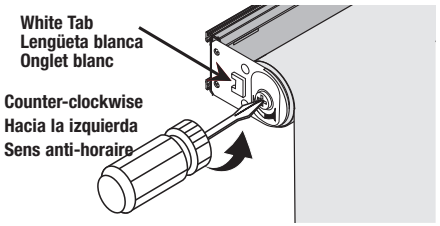

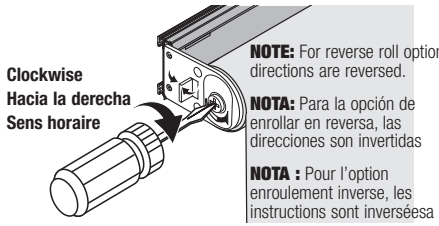

NOTE: For reverse roll option, directions are reversed.

NOTA: Para la opción de enrollar en reversa, las direcciones son invertidas

NOTA : Pour l'option enroulement inverse, les instructions sont inverséesa

The white tab must remain closed. Do not lift tab unless decreasing tension.
La lengüeta blanca debe permanecer cerrada. No levante la lengüeta a menos que disminuya la tensión.
L'onglet blanc doit demeurer fermé. Ne pas soulever l'onglet sauf pour réduire la tension.

Smart Pull Descent Adjustment • Ajuste de descenso sin cordón • Réglage de la descente sans cordon

Increase tension to decrease lowering speed

Aumente la tensión para disminuir la velocidad de descenso

Augmenter la tension pour diminuer la vitesse de l'abaissement

Decrease tension to increase lowering speed
Disminuya la tensión para aumentar la velocidad de descenso
Diminuer la tension pour augmenter la vitesse de l'abaissement

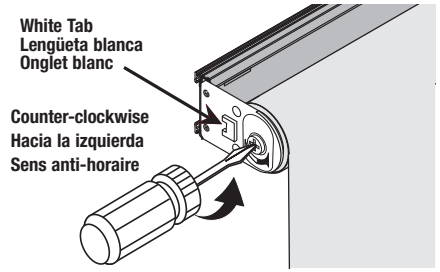

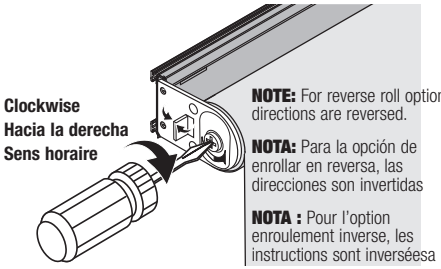

NOTE: For reverse roll option, directions are reversed.

NOTA: Para la opción de enrollar en reversa, las direcciones son invertidas

NOTA : Pour l'option enroulement inverse, les instructions sont inverséesa

The white tab must remain closed. Do not lift tab unless decreasing tension. NOTE: Not applicable on shades approximately 25" wide or less.
La lengüeta blanca debe permanecer cerrada. No levante la lengüeta a menos que disminuya la tensión. NOTA: No corresponde a las persianas de aproximadamente 63.5 cm de ancho o menos.
L'onglet blanc doit demeurer fermé. Ne pas soulever l'onglet sauf pour réduire la tension. REMARQUE : Ne s'applique pas aux stores d'environ 63,5 cm ou moins de largeur.

Adjusting and Removing one tassel, or both (cordless only)
Cómo ajustar o extraer una borla o las dos (solamente para las persianas sin cordón)
Réglage et retrait d'un ou des deux glands (sans cordon seulement)

Cordless Shade • Persiana sin cordón • Toile sans cordon

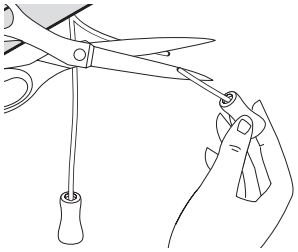

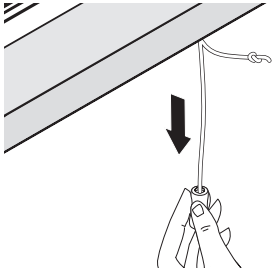

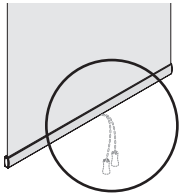

The shade is provided with a decorative double tassel. Move tassels to center of the shade. Always operate shade with tassels in center. If a single tassel is preferred, cut the cord near the knot of one of the tassels. Remove this tassel and discard. Retie a double knot in the cord and trim away excess cord. Pull cord tight to slide knot into hembar If no tassel is preferred, cut the cord and pull both tassel and cord out of hembar.

La persiana viene con una borla doble decorativa. Mueva las borlas hacia el centro de la persiana. Utilice siempre la persiana con las borlas en el centro. Si prefiere utilizar solamente una borla, corte el cordón cerca del nudo de una de las borlas. Retire esta borla y deséchela. Vuelva a atar un nudo doble en el cordón y corte el exceso de cordón. Jalé fuertemente del cordón para deslizar el nudo hasta el dobladillo. Si prefiere no utilizar ninguna borla, corte el cordón y retire tanto las borlas como el cordón del dobladillo.

La toile est fournie avec un gland décoratif double. Déplacer les glands jusqu'au centre de la toile. Toujours faire fonctionner la toile avec les glands au centre. Si vous préférez n'avoir qu'un seul gland, couper le cordon près du nœud de l'un des glands. Retirer ce gland et le jeter. Refaire un double nœud dans le cordon et couper l'excédent. Tirer le cordon fermement pour glisser le nœud dans la barre d'ourlet. Si vous préférez ne pas avoir de gland, couper le cordon et tirer les deux glands et le cordon hors de la barre d'ourlet.

Cordless shade operation
Funcionamiento de las persianas sin cordón
Fonctionnement de la toile sans cordon

Cordless Shade • ww

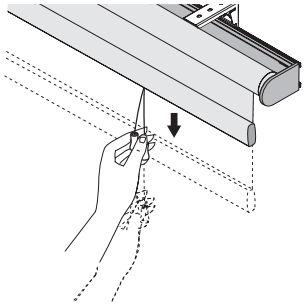

To lower: gently pull straight down on cord tassels to lower shade to desired position.

Para bajarla: jale del cordón y baje la persiana hasta la posición deseada.

Pour abaisser : tirer le cordon et relâcher pour abaisser la toile à la position désirée.

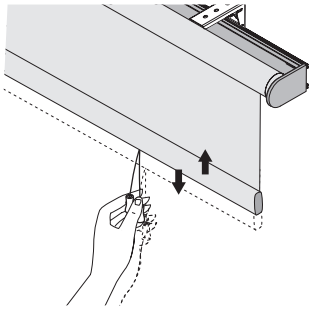

To raise: pull down quickly on cord tassels to release shade and raise to desired height.
Always pull cord straight down, do not pull at an angle.

Para subirla: jale hacia abajo rápidamente por las borlas del cordón para liberar la persiana y subirla hasta la altura deseada. Jale el cordón siempre de forma recta hacia abajo, no lo jale en ángulo.

Pour relever : tirer rapidement sur les glands du cordon pour dégager la toile et la relever jusqu'à la hauteur désirée. Toujours tirer le cordon directement vers le bas; ne pas tirer dans un angle.

Cleaning and care
Limpieza y cuidado
Entretien et nettoyage

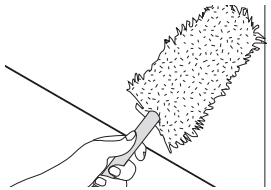

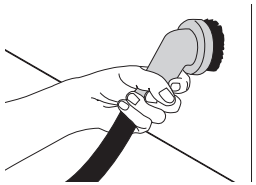

Lightly vacuum panels with a soft brush attachment or wipe with a duster. Do not use water or liquid cleaning solutions. Shades may also be gently wiped with a clean damp cloth. Allow the shade to dry completely before raising. Do NOT completely immerse.

Aspire ligeramente los paneles con un accesorio de cepillo suave o limpie con un plumero. No utilice agua ni soluciones de limpieza líquidas. Las persianas también pueden limpiarse suavemente con un paño limpio húmedo. Deje que la persiana se seque completamente antes de subirla. NO la sumerja completamente en agua.

Passez l'aspirateur sur les panneaux au moyen d'un accessoire à brosse souple ou les essuyer au moyen d'un plumeau. N'utilisez pas de l'eau ou des solutions de nettoyage liquides. Les stores peuvent aussi être essuyés avec un chiffon humide propre. Laissez le store sécher complètement avant de le relever. N'immergez PAS complètement.

For additional assistance please contact our Customer Service Center at 1-800-221-6352.

Springs Window Fashions LLC
P.O. Box 500, 8467 Route 405 South
Montgomery, PA 17752

Pour une assistance supplémentaire veuillez contacter notre Centre de Service à la Clientèle au 1-800-221-6352.

Springs Window Fashions LLC
P.O. Box 500, 8467 Route 405 South
Montgomery, PA 17752

Para obtener ayuda adicional comuníquese con nuestro Centro de servicio al Cliente al 1-800-221-6352.

Springs Window Fashions LLC
P.O. Box 500, 8467 Route 405 South
Montgomery, PA 17752